MAGON ACEROS

POSTES EXTREMOS

CARACTERÍSTICAS DEL SISTEMA

Nuestro sistema de fabricación permite elegir de forma independiente el tipo de troquelado y la posición del mismo, pudiendo crear múltiples combinaciones, adaptándonos a las necesidades de los clientes.

Posición de troquelado alterno: esta posición de troquelado enfrenta troquelados con una separación de 50 mm. con respecto al primero del grupo enfrentado.

Posición de troquelado paralelo: esta posición de troquelado enfrenta grupos de troquelados de ambos lados del poste de forma paralela, como un espejo.

Posición de troquelado mixto: al elegir esta opción para la posición de los grupos de troquelados combinamos troquelados paralelos con alternos.

Cuatro diferentes troquelados disponibles para fabricación.

Fabricación con un único tipo de troquelado por poste, o combinables bajo pedido, con cantidades mínimas.

Posibilidad de troquelado central bajo pedido.

Modelo de troquelados disponibles (T)

Troquel H | Troquel N | Troquel U | Troquel punta flecha | Troquel Lengüeta | Perforado central

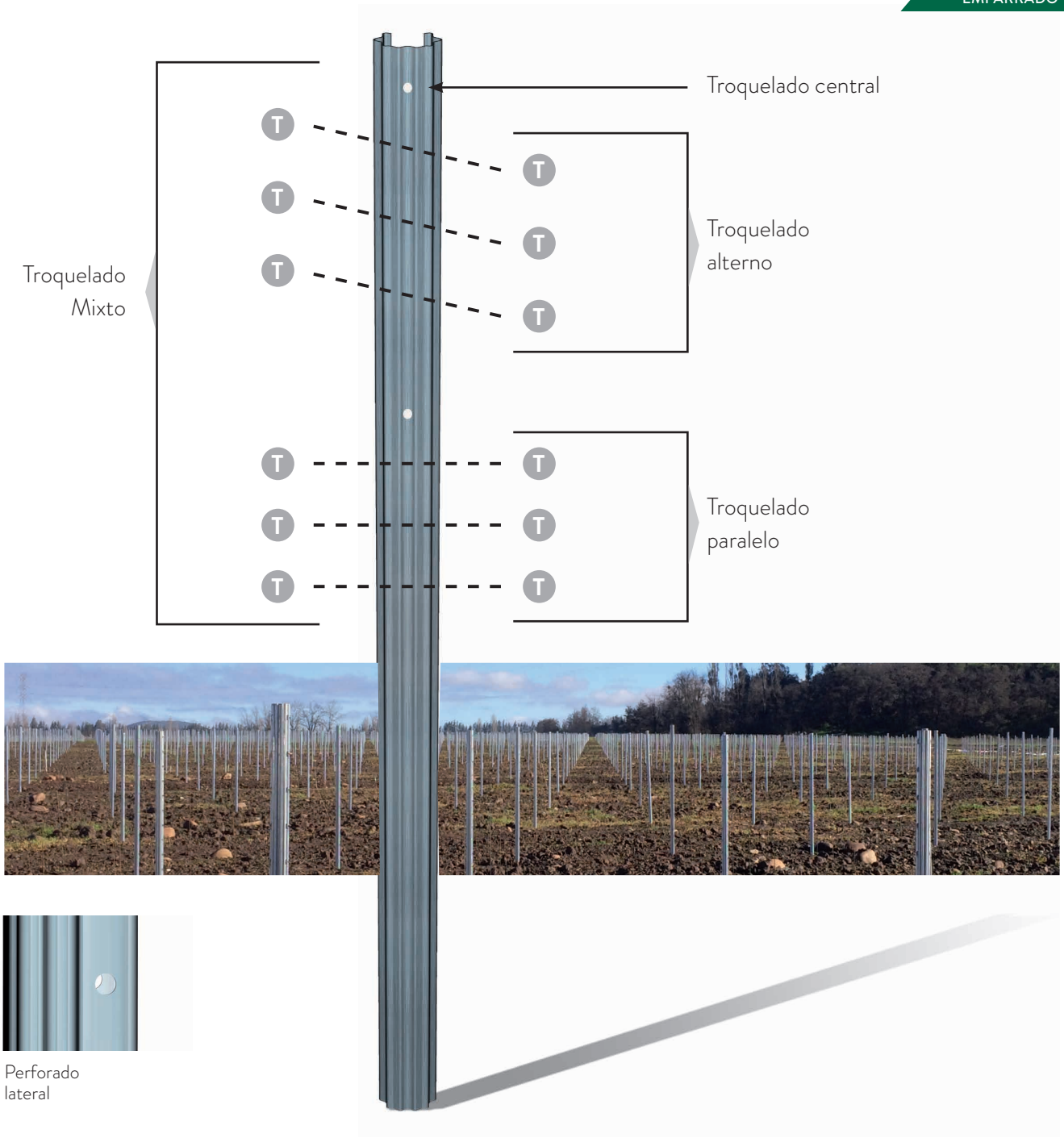
Troquelado central
Troquelado
alterno
Troquelado
Mixto
Troquelado
paralelo
Perforado
lateral

SECTOR AGRÍCOLA:
POSTES EXTREMOS

MG 48

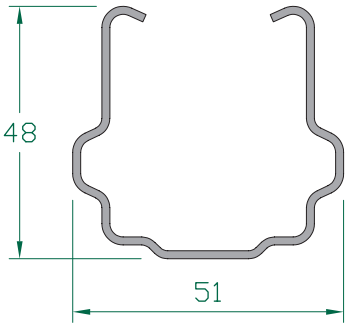

MODELOS DE TROQUELADO:

PERFORADOS CENTRALES Y LATERALES

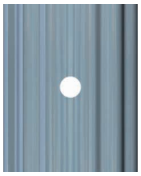

MG 48

- **Calidad del acero y recubrimiento:** S250GD + Z275.
- **Otros recubrimientos:** Magnelis , Corten.
- **Dimensiones:** alto: 48mm / ancho: 51mm.
- **Espesores posibles:** 1,8mm y 2,0mm.
- **Longitudes habituales:** 2000mm, 2200mm y 2400mm. Otras longitudes bajo pedido.
- **Distancia entre troquelados :** 100mm.
- **Embalaje estándar :** 100 unidades con fleje de nylon y eslingas perdidas.
- **Normas de fabricación :** en 10143:2007 y en 10346:2015.
- **Uso mas habitual:** viñedo, superintensivo de olivo y frutal.

VIRTUDES:

Poste extremo indicado para cargas medias especialmente diseñado para facilitar el hincado en cualquier tipo de terreno. Es uno de los postes más usados debido a su resistencia y versatilidad.

SECTOR AGRÍCOLA:
POSTES EXTREMOS

MG 58

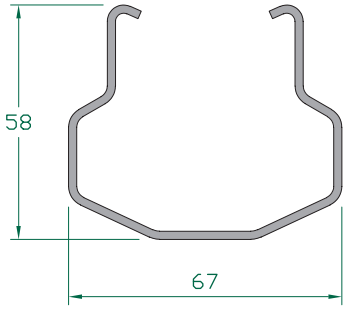

MODELOS DE TROQUELADO:

PERFORADOS CENTRALES Y LATERALES

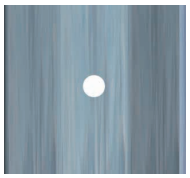

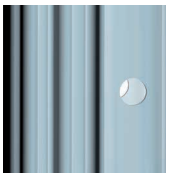

MG 58

- **Calidad del acero y recubrimiento:** S250GD + Z275.
- **Otros recubrimientos:** Magnelis, Corten.
- **Dimensiones:** alto: 58mm / ancho: 67mm.
- **Espesores posibles:** 1,8mm y 2,0mm.
- **Longitudes habituales:** 2000mm, 2200mm y 2400mm. Otras longitudes bajo pedido.
- **Distancia entre troquelados :** 100mm.
- **Embalaje estándar:** 100 unidades con fleje de nylon y eslingas perdidas.
- **Normas de fabricación:** en 10143:2007 y en 10346:2015.
- **Uso mas habitual:** viñedo y frutal.

VIRTUDES:

Poste extremo indicado para grandes cargas especialmente diseñado para facilitar el hincado en cualquier tipo de terreno. Debido a su gran dersarrollo posee una enorme resistencia mecánica tanto para emparrado de viñedos como de frutales.

C/ Persiles y Segismunda, s/n • 45221 Esquivias / Toledo / Spain
Tel.: (+34) 925 52 00 35
www.magon.es
magonaceros@magon.es

El presente documento no es un manual de seguridad.
Los contenidos, y recomendaciones, expuestos en el catálogo, son informativos y no vinculantes.
MAGON METALES PERFILADOS S.A. se reserva el derecho a modificar el contenido de este documento sin previo aviso.
Condiciones Generales de Venta disponibles en nuestra página web www.magon.es

MGCC.21.1